B12=B13=B26=B27
2xR30

PLANTA
ESC 1:25

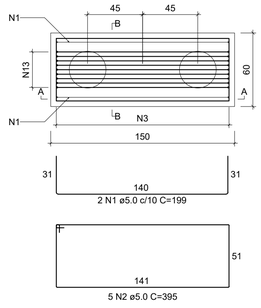

CORTE A-A
ESC 1:25

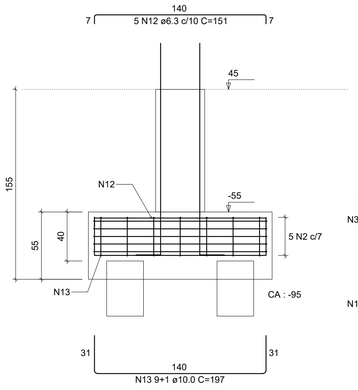

CORTE B-B
ESC 1:25

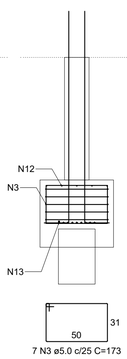

P26

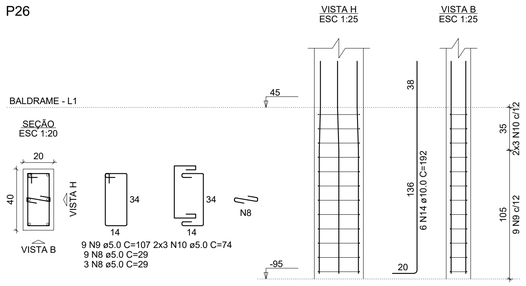

P12=P13=P27

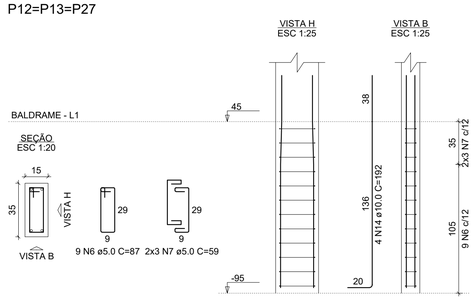

Obs:
01 - Planta de locação geral por ser encontrada no projeto arquitetônico, prancha 02/14;
02 - Todo espaçamento entre barras deverá ser respeitado;
03 - Cobrimento mínimo para fundações = 3cm / Cobrimento mínimo para demais elementos = 2,5cm;
04 - Todos os elementos de concreto deverão ser adensados de forma mecânizada (mangote), não é admitido adensamento manual;
05 - Prazos para desforma-> Pilares e faces laterais de vigas: 3 dias;
Face inferior de vigas: 14 dias;
Lajes: 21 dias;
Vigas com vãos superiores a 7m: 28 dias;
06 - Em vigas e lajes o processo de desforma deverá ocorrer do centro para as extremidades;
07 - Todas as lajes deverão receber uma armadura de distribuição (para combater fissuração superficial) com espaçamento de 25x25, aço 5.0mm;
08 - Toda laje deverá receber cura hidráulica por no mínimo 07 dias;

Aprovações

B43
2xR30

PLANTA
ESC 1:25

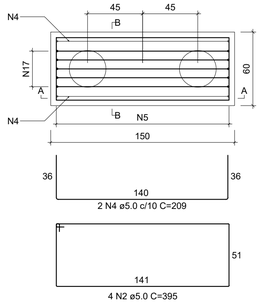

CORTE A-A
ESC 1:25

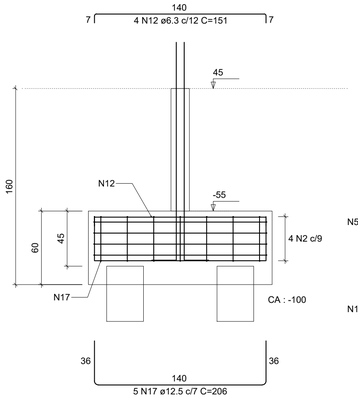

CORTE B-B
ESC 1:25

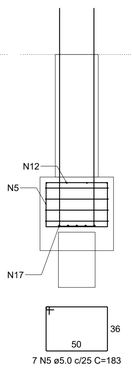

P43

RELAÇÃO DO AÇO

4xB26 P26 | B43 P43 | 3xP12

AÇO	N	DIAM (mm)	QUANT	C.UNIT (cm)	C.TOTAL (cm)
CA60	1	5.0	8	199	1592
	2	5.0	24	395	9480
	3	5.0	28	173	4844
	4	5.0	2	209	418
	5	5.0	7	183	1281
	6	5.0	37	87	3219
	7	5.0	24	59	1416
	8	5.0	12	29	348
	9	5.0	9	107	963
	10	5.0	6	74	444
	11	5.0	13	24	312
CA50	12	6.3	24	151	3624
	13	10.0	40	197	7880
	14	10.0	18	192	3456
	15	10.0	2	155	310
	16	10.0	4	197	788
	17	12.5	5	206	1030

RESUMO DO AÇO

AÇO	DIAM (mm)	C.TOTAL (m)	PESO + 10% (kg)
CA50	6.3	36.2	9.8
	10.0	124.3	84.3
	12.5	10.3	10.9
CA60	5.0	243.2	41.2
PESO TOTAL (kg)			
CA50	105		
CA60	41.2		

Volume de concreto (C-25) = 2.82 m³
Área de forma = 19.09 m²

SS01

PLANTA
ESC 1:25

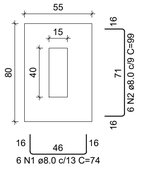

CORTE
ESC 1:25

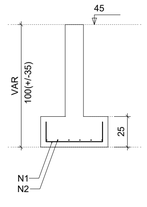

RELAÇÃO DO AÇO

SS01

AÇO	N	DIAM (mm)	QUANT	C.UNIT (cm)	C.TOTAL (cm)
CA50	1	8.0	6	74	444
	2	8.0	6	99	594

RESUMO DO AÇO

AÇO	DIAM (mm)	C.TOTAL (m)	PESO + 10% (kg)
CA50	8.0	10.4	4.5
PESO TOTAL (kg)			
CA50	4.5		

Volume de concreto (C-25) = 0.11 m³
Área de forma = 0.68 m²

REALIZE
ARQUITETURA E ENGENHARIA

Contato
48 35270090
realize_eng@hotmail.com
realize_arq@hotmail.com

Responsável Técnico
Rafael Nuernberg
CREA - SC 129.640-7
Suéllen M. Costa Palmas
CAU - SC: A69267-0
EMPRESA = CREA - SC 136340-7

Projeto Educacional

Endereço : Rua Antônio Manoel Rocha, Espigão Grande - Maracajá / SC

Projeto Estrutural - Bloco Norte

Fundação;

Realize Arquitetura e Engenharia
CREA-SC 136.340-4

Prefeitura Municipal de Maracajá
CNPJ nº 82.915.026/0001-24

Escala	Data	ÁREA	Prancha
Indicada	10 . 11 . 2021	367,01m²	5/16